TUBI IN CLS VIBROCOMPRESSO
VIBROVERDICHTETES BETONROHR

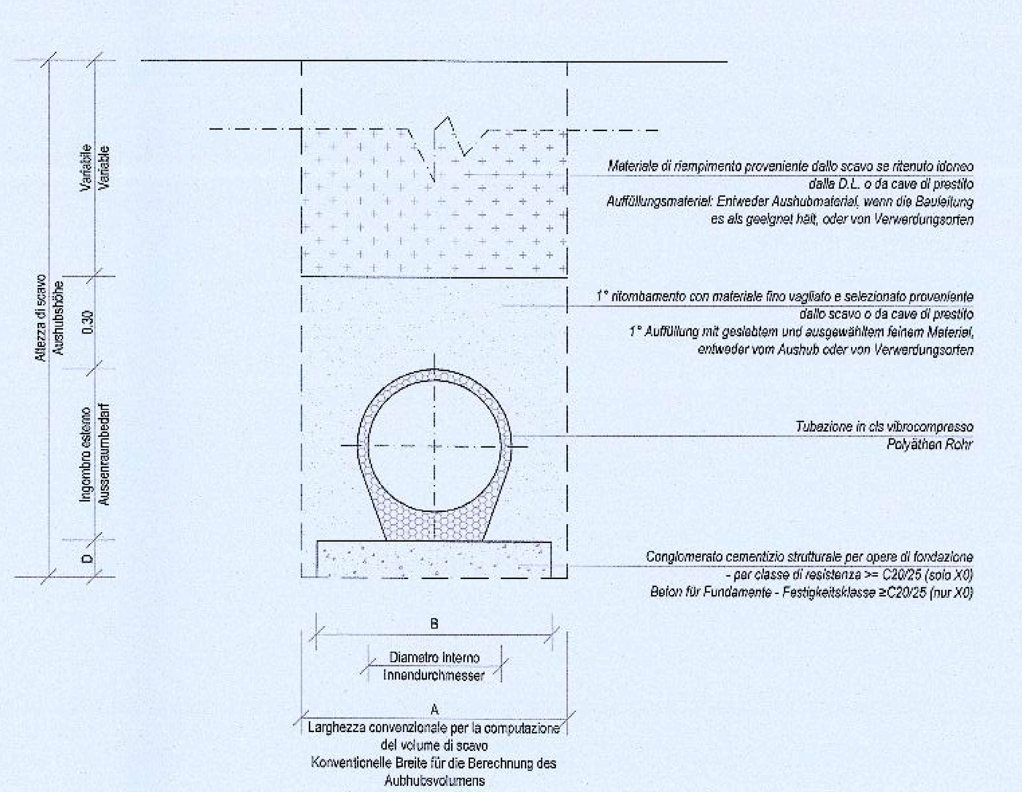

TUBI IN CLS VIBROCOMPRESSO RIVESTITI
VERKLEIDETE VIBROVERDICHTETE BETONROHRE

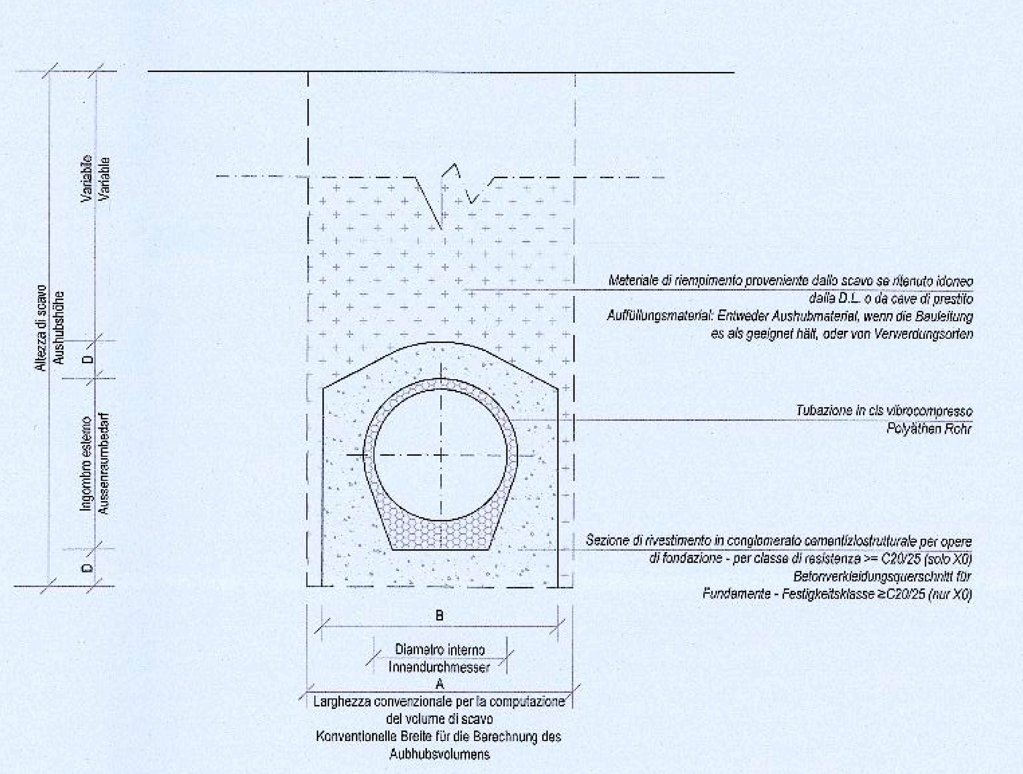

TUBI IN CLS VIBROCOMPRESSO CON MASSELLO
POLYÄTHYLEN ROHR

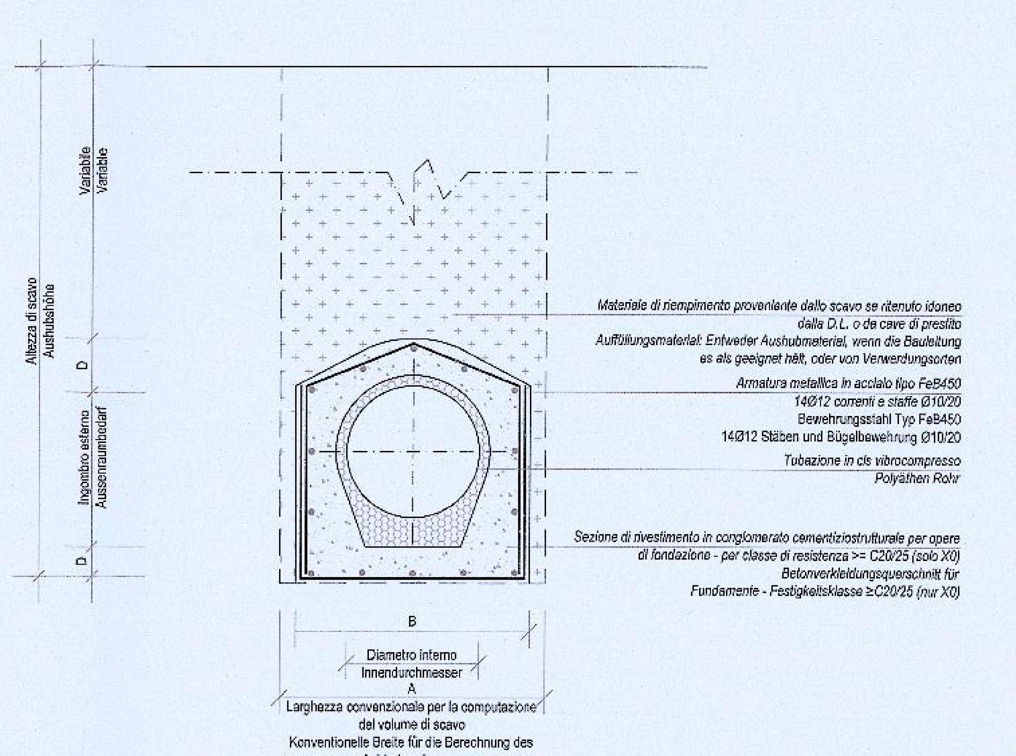

TUBAZIONI IN POLIETILENE CON MASSELLO
POLYÄTHYLEN ROHR

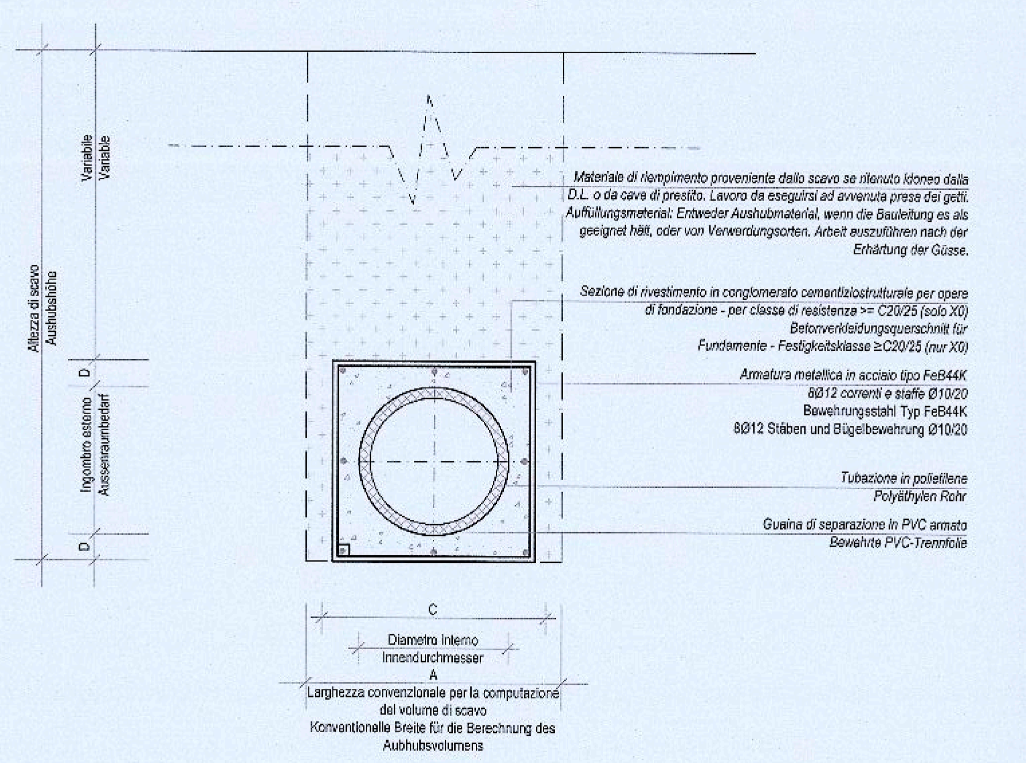

TUBAZIONI IN PVC RIVESTITE IN CLS
MIT BETON VERKLEIDETE PVC-ROHRE

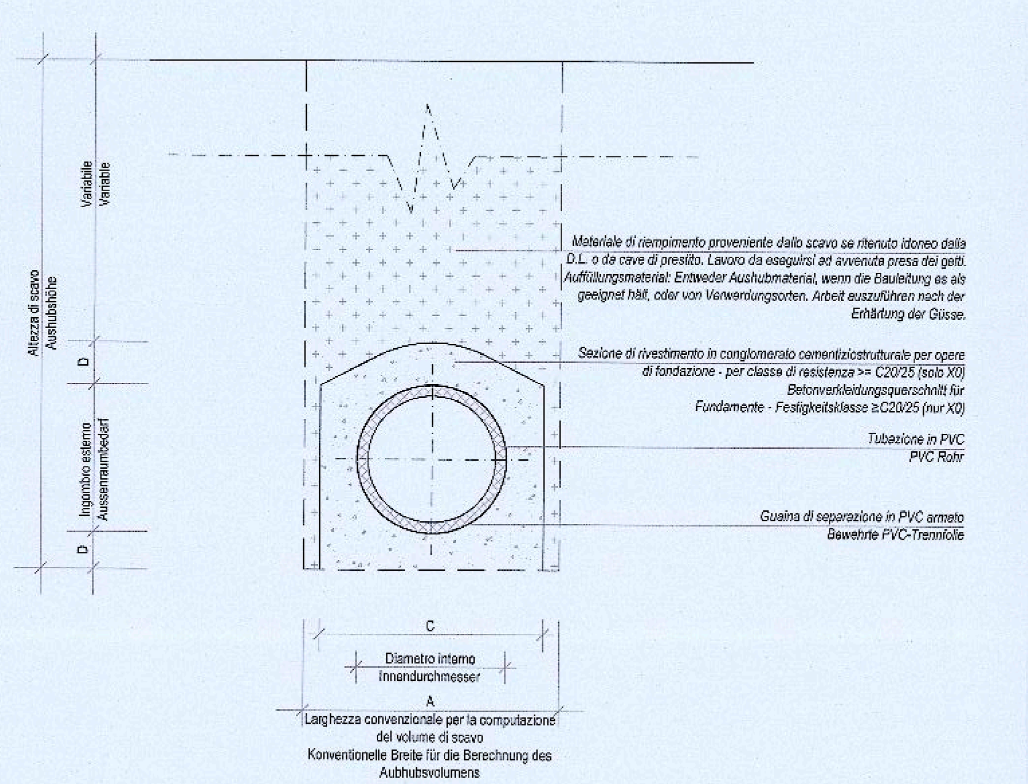

PARTICOLARE GIUNTO TUBAZIONI IN PVC RIGIDO
STEIFES PVC ROHRE VERBINDUNGSDETAIL

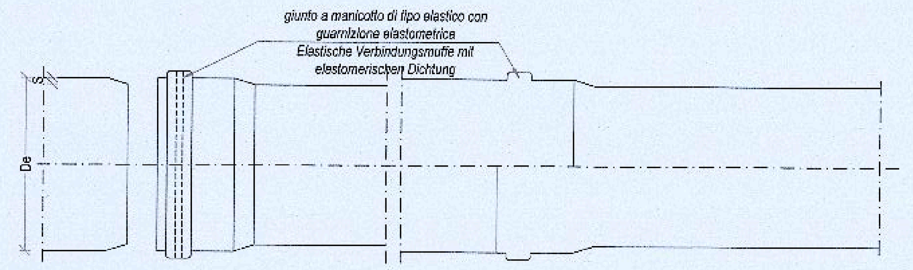

PARTICOLARE GIUNTO TUBAZIONI IN CLS VIBROCOMPRESSO
DETAIL VERBINDUNG DER VIBROVERDICHTETEN BETONROHRE

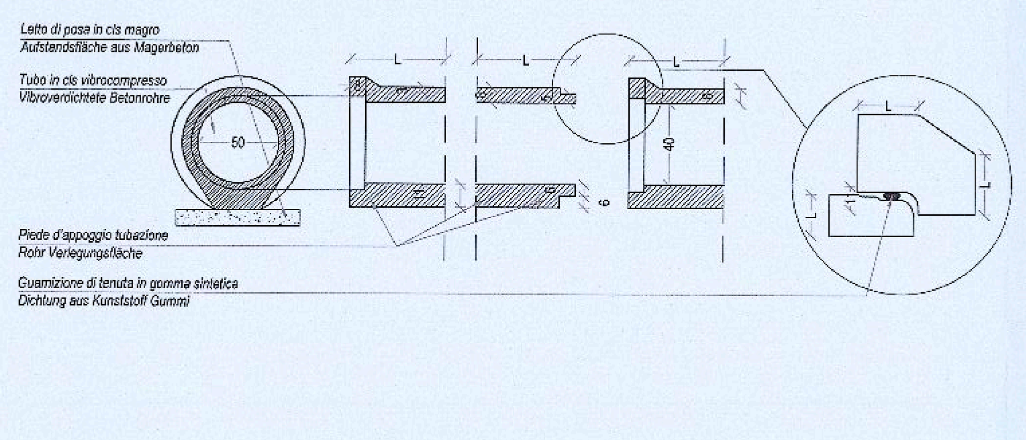

POZZETTI GETTATI IN OPERA TIPO 2 - dimensioni interne di m 0,80x0,80 - SCALA 1:20
ORTSCHÄCHTE TYP 2 – Innenausmaß m 0,80x0,80 - MASSTAB 1:20

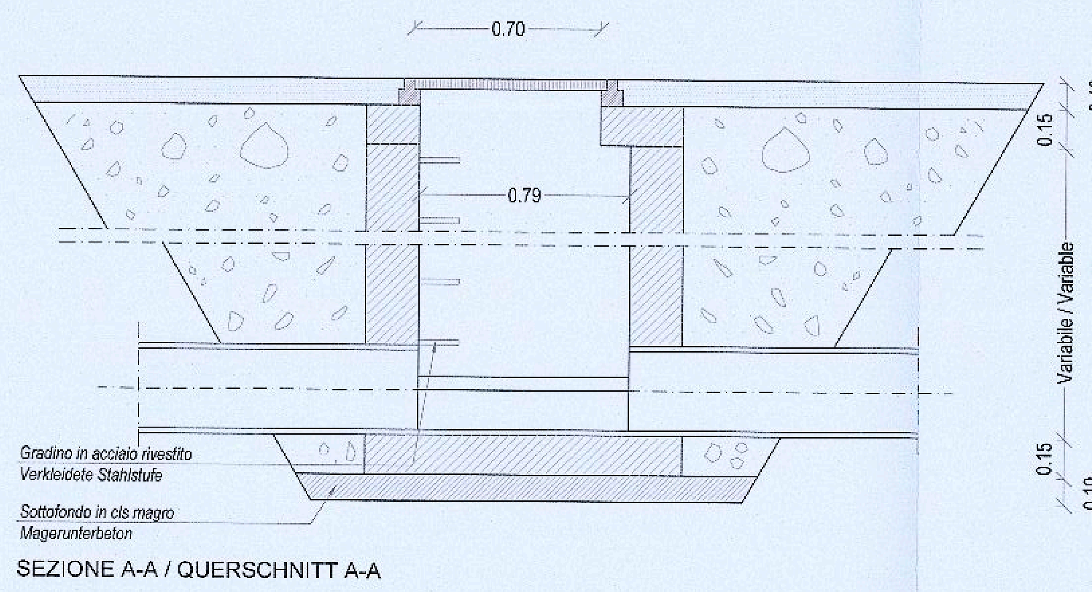

SEZIONE A-A / QUERSCHNITT A-A

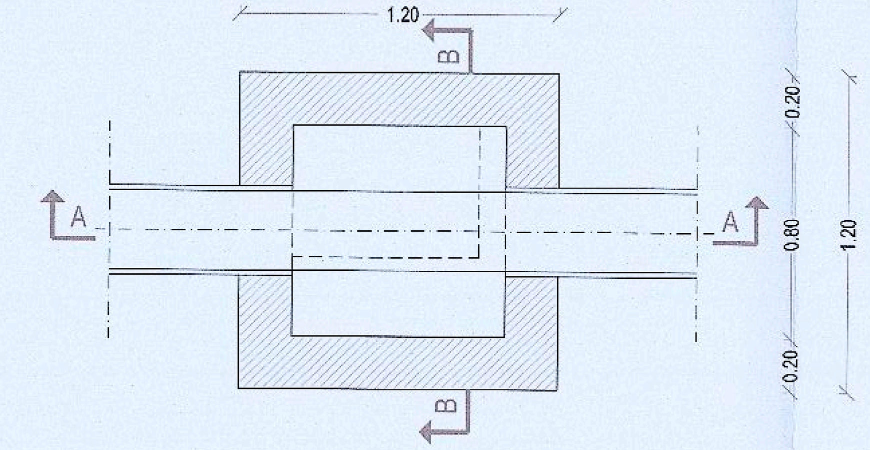

PIANTA / LAGEPLAN

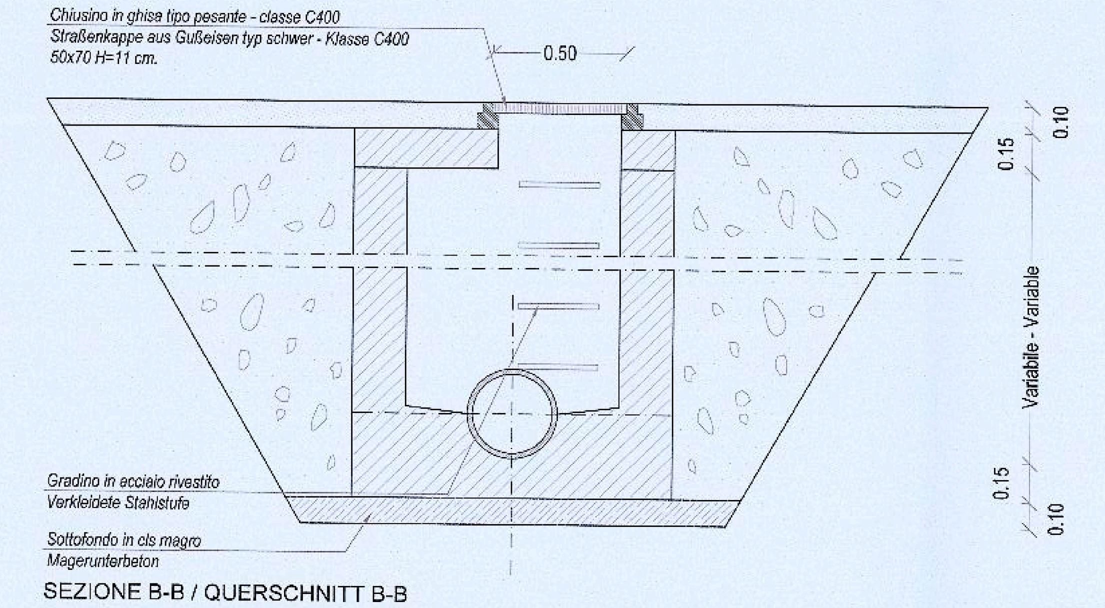

SEZIONE B-B / QUERSCHNITT B-B

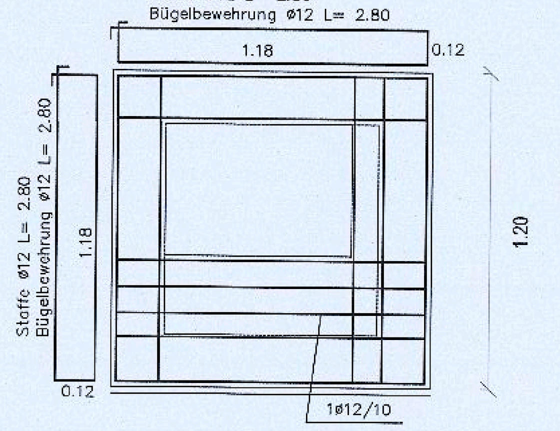

ARMATURA SOLETTA
PLATTEBEWEHRUNG

POZZETTI GETTATI IN OPERA TIPO 1 - dimensioni interne di m 1,00x1,00 - SCALA 1:20
ORTSCHÄCHTE TYP 1 – Innenausmaß m 1,00x1,00 - MASSTAB 1:20

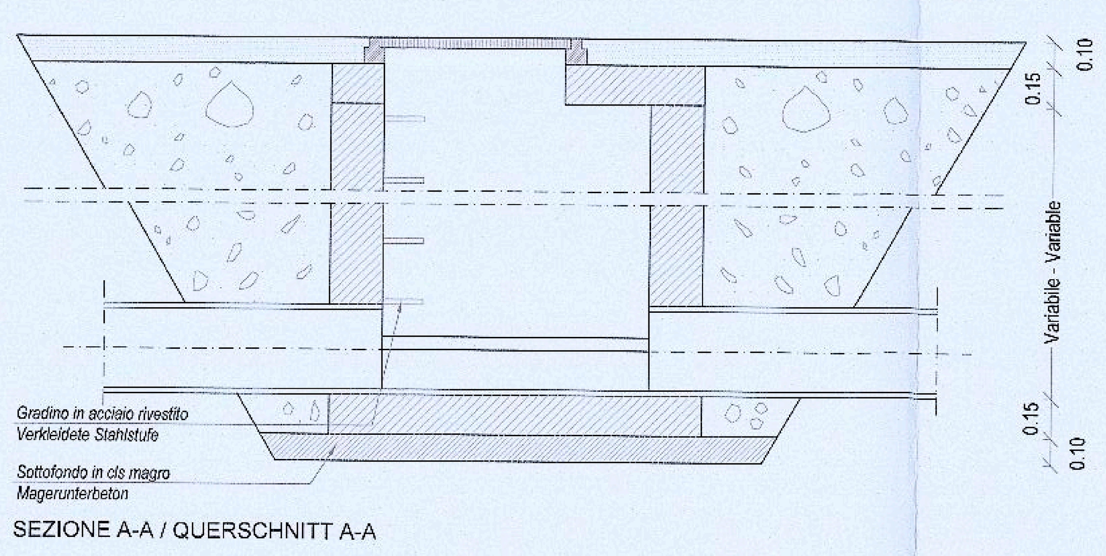

SEZIONE A-A / QUERSCHNITT A-A

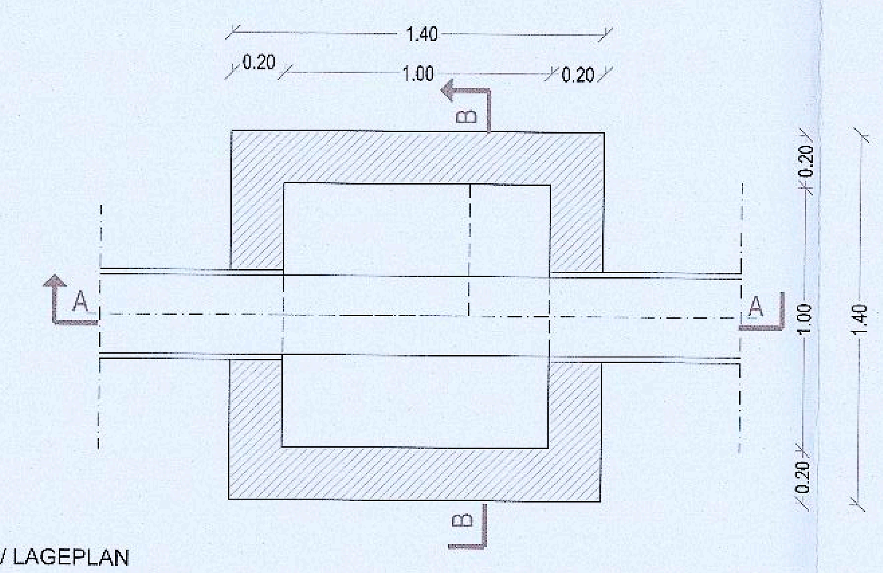

PIANTA / LAGEPLAN

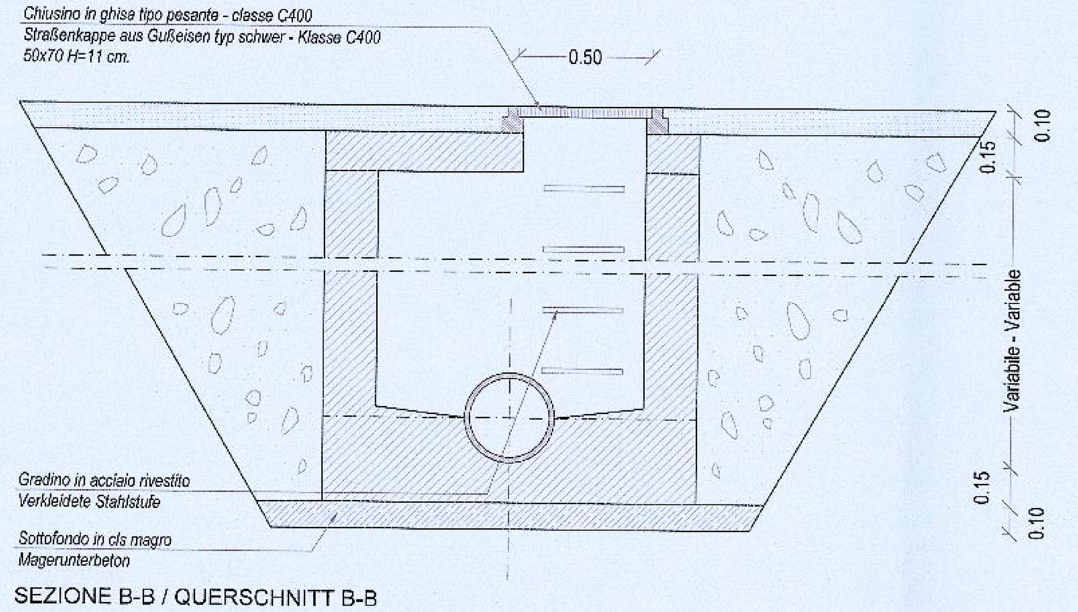

SEZIONE B-B / QUERSCHNITT B-B

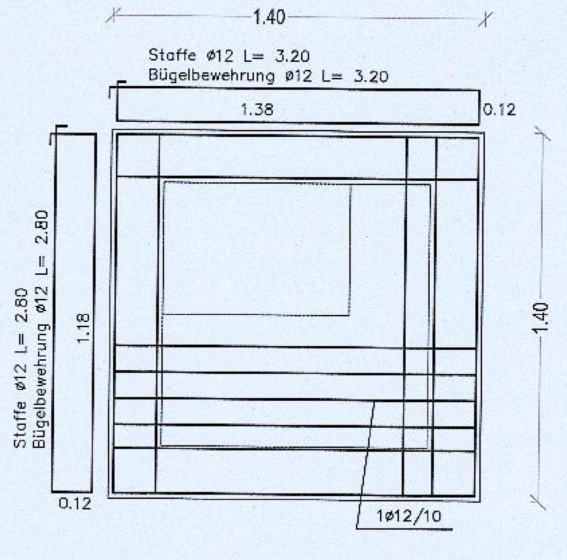

ARMATURA SOLETTA con acciaio FeB 450 C
PLATTEBEWEHRUNG aus Stahl FeB 450c

SCALINO ISOLATO IN ACCIAIO RIVESTITO CON POLIETILENE
PARTICOLARE SCALINI ISOLATI - SCALA 1:50
MIT POLYÄTHYLEN VERKLEIDETE EINZELNE STAHLSTUFE
DETAIL ENZELNE STAHLSTUFE - MASSTAB 1:50

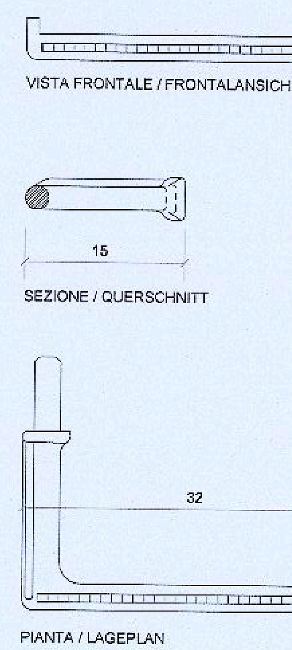

TABELLA MATERIALI / TABELLE DER MATERIALEN

SOTTOFONDAZIONI E RIEMPIMENTI : /UNTERBETON UND AUFFÜHLLUNG:
- CONGLOMERATO CEMENTIZIO MINIMO CLASSE C12/15
  BETON MINDESTKLASSE C12/15

CALOTTAMENTI COLLETTORI : / OBERAUSFÜHLLUNG DER SAMMELLEITUNGEN
- CONGLOMERATO CEMENTIZIO MINIMO CLASSE C20/25
  BETON MINDESTKLASSE C12/15

RINFIANCO COLLETTORI : / SAMMELLEITUNGSSEITENAUFFÜHLLUNG:
- MATERIALE ARIDO COSTIPATO COME DA NORME TECNICHE
  VERDICHTETER SCHOTTER, GEMÄß DER TECHNISCHEN NORMEN

OPERE IN C.A. : / BETONWERKE:
- CONGLOMERATO CEMENTIZIO CON MINIMO CLASSE C20/25
  BETON MINDESTKLASSE C20/25
- ACCIAIO IN BARRE AD ADERENZA MIGLIORATA CONTROLLATO IN STABILIMENTO,TIPO B450C
  RUNDSTAHL, GERIPPT WERKGEPRÜFT TYP B450C

MANUFATTI PREFABBRICATI : / FERTIGFABRIKWAREN:
- TUBI: CONGLOMERATO CEMENTIZIO SECONDO UNI 9534, CLASSE 3, GIUNTI A BICCHIERE
  ROHRE: BETON GEMÄß UNI 9534, KLASSE 3, GLOCKENMUFFEN
- CANALIZZAZIONI: CONGLOMERATO CEMENTIZIO VIBRATO CONMINIMO CLASSE C20/25, ARMATO CON RETE ELETTROSALDATA IN BARRE DI ACCIAIO AD ADERENZA MIGLIORATA CONTROLLATO IN STABILIMENTO TIPO B450C IN STABILIMENTO TIPO B450C
  KANALISIERUNGEN: VIBRIERTER BETON MINDESTKLASSE C20/25, MIT BAUSTAHLGITTERMATTE AUS GERIPPTEM RUNDSTAHL, WERKGEPRÜFT TYP B450C
- CANALETTA AD EMBRICI: CONGLOMERATO CEMENTIZIO CON MINIMO CLASSE C20/25 VIBRATO
  FLACHZIGELRINNEN: VIBRIERTER BETON MINDESTKLASSE C20/25

DISPOSITIVI DI CORONAMENTO :/ OBERFLÄCHIGE TEILE DES ENTWÄSSERUNGSSYSTEM:
- CHIUSINI E GRIGLIE CARRABILI CON CONTROTELAIO IN GHISA SFEROIDALE SECONDO UNI EN 124 FINO ALLA Classe D400 CON ELEMENTI DI BLOCCAGGIO
  BEFAHRBARE SCHACHTABDECKUNGEN UND GITTER MIT RAHMEN AUS SPHÄROGUSS, LAUT UNI EN 124, BIS ZUR KLASSE D400, MIT BEFESTIGUNGSELEMENTEN
  CON ELEMENTI DI BLOCCAGGIO
- CHIUSINI E GRIGLIE CARRABILI CON CONTROTELAIO IN ACCIAIO ZINCATO A CALDO SECONDO UNI EN 124 Classe C250 CON ELEMENTI DI BLOCCAGGIO–TIPO A
  BEFAHRBARE SCHACHTABDECKUNGEN UND GITTER MIT RAHMEN AUS FEUERVERZINKTEM STAHL LAUT UNI EN 124 KLASSE C250 MIT BEFESTIGUNGSELEMENTEN TYP A
- CHIUSINI E GRIGLIE NON CARRABILI CON CONTROTELAIO IN ACCIAIO ZINCATO A CALDO SECONDO UNI EN 124 Classe B125 TIPO B
  UNBEFAHRBARE SCHACHTABDECKUNGEN UND GITTER MIT RAHMEN AUS FEUERVERZINKTEM STAHL LAUT UNI EN 124 KLASSE B125 TYP B

SIGILLATURE : / VERSIGELUNGEN:
- MALTA REOPLASTICA A RITIRO COMPENSATO
  REOPLASTISCHER MÖRTEL MIT SCHWUNDAUSGLEICH

TUBAZIONI IN MATERIALE PLASTICO : / ROHRE AUS KUSTSTOFF:
- PVC RIGIDO TIPO 303/1 SERIE PESANTE (UNI 7447/85)
  STEIFES PVC TYP 30/31, SCHWERE SERIE (UNI 7447/85)

TABELLA RIEPILOGATIVA PER: / ZUSAMMENFASSENDE TABELLE FUER:

- COMPUTO CONVENZIONALE DEL VOLUME DI SCAVO
  KONVENTIONELLE BERECHNUNG DES AUSHUBSVOLUMENS
- DIMENSIONI DEL RIVESTIMENTO E DEL RINFIANCO TUBAZIONI
  VERKLEIDUNG UND SEITENAUFFÜHLLUNG AUSMESSUNGEN

D. Int (mm)	A (m)	B (m)	C (m)	D (m)
80	0.60	---	---	---
100	0.60	---	---	---
125	0.60	---	---	---
150	0.60	---	---	---
200	0.80	0.50	0.60	0.15
250	0.85	0.60	0.60	0.15
300	0.90	0.60	0.70	0.15
350	0.95	0.70	0.75	0.15
400	1.00	0.70	0.80	0.15
450	1.05	0.80	0.90	0.15
500	1.10	0.90	1.00	0.15
600	1.40	1.00	1.20	0.20
700	1.50	1.10	1.30	0.20
800	1.60	1.20	1.40	0.20
1000	2.00	1.60	1.80	0.20
1200	2.20	1.80	2.00	0.20

Autonome Provinz Bozen - Provincia Autonoma di Bolzano
Stadtgemeinde Bozen - Comune di Bolzano

STADTEBAULICHER AUFWERTUNGSPLAN - ZONE PERATHONERSTRASSE - SÜDTIROLERSTRASSE
PIANO DI RIQUALIFICAZIONE URBANISTICA - ZONA VIA PERATHONER - ALTO ADIGE

WaltherPark
TUNNEL UND STRASSEN
TUNNEL DI ACCESSO E SISTEMAZIONI VIARIE

Proprietà / Eigentümer: Città di Bolzano - Stadt Bozen, vicolo Gumer 7 - 39100 Bolzano - Bozen

Projektausführer / Soggetto Attuatore: WaltherPark s.p.a. — SIGNA eine Gesellschaft der SIGNA Gruppe | una Società del Gruppo SIGNA

General Contractor / Projektmanagement: ICM Italia General Contractor Srl, Waltherplatz | piazza Walther n. 22 | 39100 Bolzano - Bozen

Generalplaner / Progettista generale: DMA ITALIA srl, Waltherplatz | piazza Walther n. 22 | 39100 Bolzano - Bozen

Planungsteam / Team di Progettazione: ATA engineering; planpunkt; in.ge.na.; Snøhetta; area7; BERGMEISTER; SECURPLAN

ORDINE DEGLI INGEGNERI DELLA PROV. DI TRENTO — dott. ing. CLAUDIO PISETTA — ISCRIZIONE ALBO N. 1127

Stempel Gemeinde

Prot. 0210689 del 27/12/2018

Planungsphase | Fase: AUSFÜHRUNGSPROJEKT - PROGETTO ESECUTIVO

Planinhalt | Descr. Tav.: Entwässerung - Konstruktionsdetails: Inspektionsschächte und Sammelleitung / Acque di piattaforma - Particolari costruttivi: pozzetti di ispezione e collettori

Plankodierung | Cod.: -

Index -

Planart | Tipologia: Strassenbau / Progetto stradale

Maßstab - Scala: varie — Format | Formato:

Datum - Data: 30.11.2018 — Gez :

Plannummer - nr. Tav.: C.14.04.01

C_14_04_01-02-03 - WPB - ACQUE BIANCHE PARTICOLARI.dwg